	

) 5 ÝÄÉÐ ŵô5) æ•

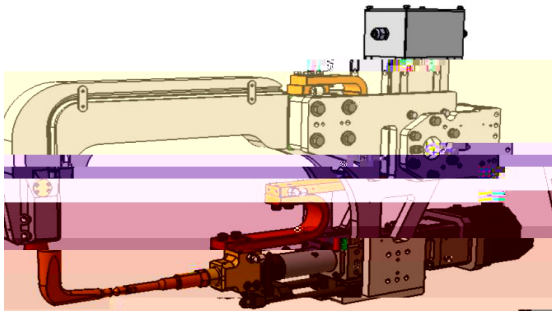

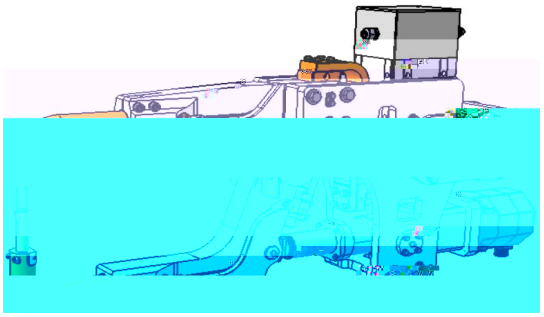

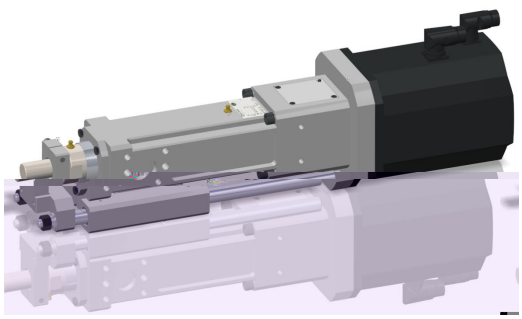

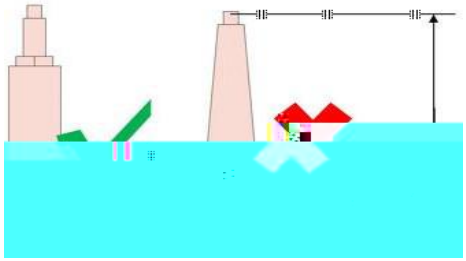










ÃÐ± B Ë